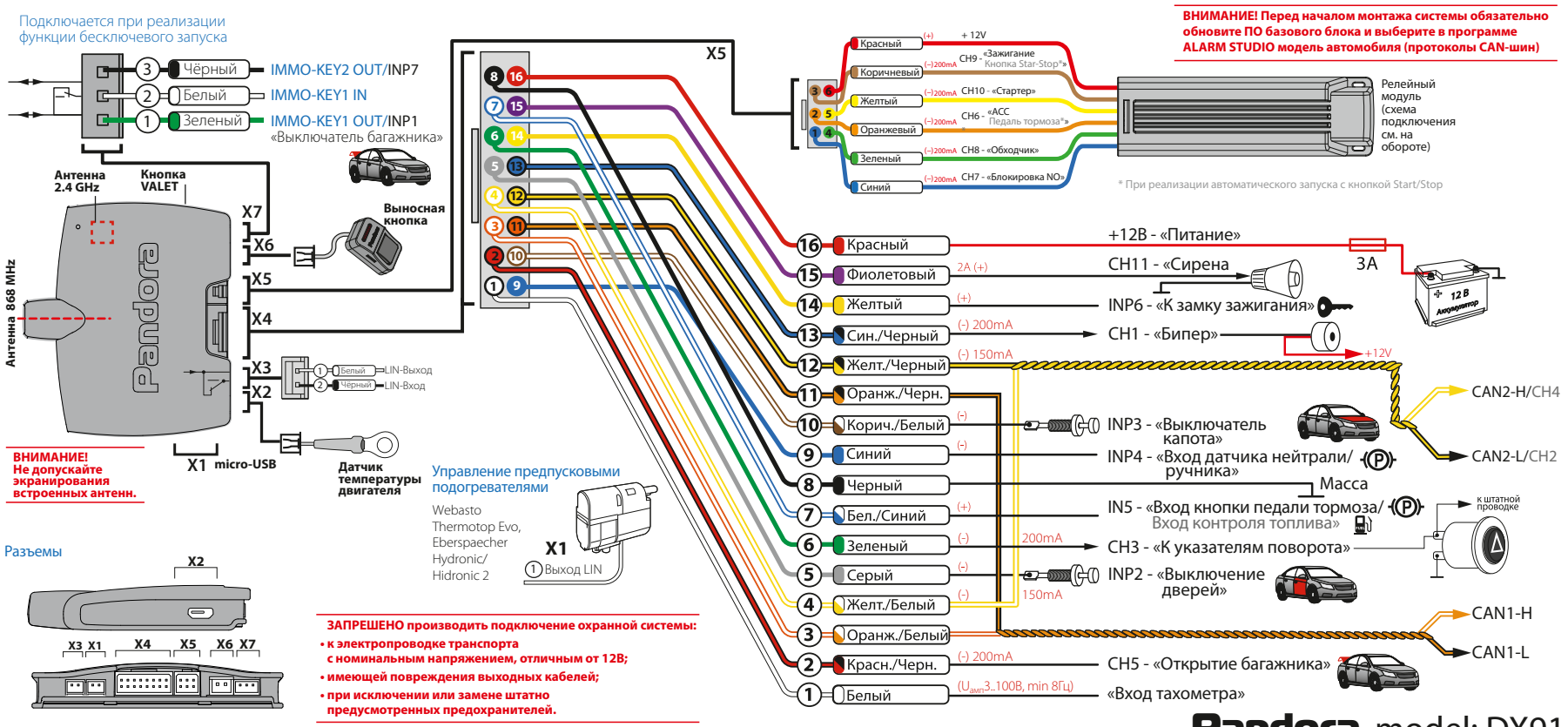

Подключается при реализации функции бесключевого запуска
3 Чёрный IMMO-KEY2 OUT/INP7
2 Белый IMMO-KEY1 IN
1 Зеленый IMMO-KEY1 OUT/INP1
«Выключатель багажника»
Антенна 2.4 GHz
Кнопка VALET
Антенна 868 MHz
Pandora
X7
X6
X5
X4
X3
X2
X1 micro-USB
Выносная кнопка
1 Белый LIN-Выход
2 Чёрный LIN-Вход
Датчик температуры двигателя
ВНИМАНИЕ! Не допускайте экранирования встроенных антенн.
Управление предпусковыми подогревателями
Webasto Thermotop Evo, Eberspaecher Hydronic/ Hidronic 2
X1
1 Выход LIN
Разъемы
X2
X3 X1 X4 X5 X6 X7
ЗАПРЕШЕНО производить подключение охранной системы:
• к электропроводке транспорта с номинальным напряжением, отличным от 12В;
• имеющей повреждения выходных кабелей;
• при исключении или замене штатно предусмотренных предохранителей.
X5
ВНИМАНИЕ! Перед началом монтажа системы обязательно обновите ПО базового блока и выберите в программе ALARM STUDIO модель автомобиля (протоколы CAN-шин)
Красный (+) + 12V
Коричневый (-)200mA CH9 - «Зажигание Кнопка Star-Stop*»
Желтый (-)200mA CH10 - «Стартер»
Оранжевый (-)200mA CH6 - «ACC Педаль тормоза*»
Зеленый (-)200mA CH8 - «Обходчик»
Синий (-)200mA CH7 - «Блокировка NO»
Релейный модуль (схема подключения см. на обороте)
* При реализации автоматического запуска с кнопкой Start/Stop
16 Красный +12В - «Питание»
15 Фиолетовый 2A (+) CH11 - «Сирена
3A
12 В Аккумулятор
14 Желтый (+) INP6 - «К замку зажигания»
13 Син./Черный (-) 200mA CH1 - «Бипер»
12 Желт./Черный (-) 150mA +12V
11 Оранж./Черн.
10 Корич./Белый (-) INP3 - «Выключатель капота»
9 Синий (-) INP4 - «Вход датчика нейтрали/ ручника»
8 Черный Масса
7 Бел./Синий (+) IN5 - «Вход кнопки педали тормоза/ Вход контроля топлива»
6 Зеленый (-) 200mA CH3 - «К указателям поворота»
5 Серый (-) INP2 - «Выключение дверей»
4 Желт./Белый (-) 150mA
3 Оранж./Белый
2 Красн./Черн. (-) 200mA CH5 - «Открытие багажника»
1 Белый (Uамп3..100В, min 8Гц) «Вход тахометра»
CAN2-H/CH4
CAN2-L/CH2
к штатной проводке
CAN1-H
CAN1-L
Pandora model: DX91